LAVADORA

SC040, SC060, SC080 E SC100

QUALIDADE E TECNOLOGIA

CARACTERÍSTICAS

- Âncora rígida, rotação normal, fator 100G;
- Painel frontal e superior em aço inoxidável;
- Tambor em aço inoxidável;
- Entradas de água com alta capacidade;
- Válvula de drenagem grande;
- Configuração de nível de água flexível líder na indústria;
- Detecção patenteada de vazamento de enchimento e drenagem que economiza água;
- Quadro mais leve otimizado por computador;
- Desenhado para reduzir os níveis de som e vibração;
- Controle Quantum Gold:
  – fácil de operar
  – flexibilidade com ciclos programáveis
  Controle Quantum Standard:
  – seleções de quatro ciclos
  – dois níveis de água e programação manual
  – velocidade máxima de extração com fator 100G

OPÇÕES

- Fator 200G (SC20-SC80);
- Fator 165G (SC100);
- Painéis laterais em aço inoxidável;
- Porta cromada;
- Versão de aquecimento a vapor;
- Versão de aquecimento elétrico.

Design Robusto

Válvula de Drenagem Grande

Grande Abertura da Porta

Baixo Consumo de Água

Speed Queen

DELAV

ESPECIFICAÇÕES

Especificações	SC 040	SC 060	SC 080	SC 100
CAPACIDADE INTERNA DO TAMBOR				
Capacidade - kg	18.1	27.2	36.3	45.4
Volume do cilindro - l	178	255	365	430
Diâmetro do cilindro - mm	668	762	914	914
VELOCIDADE DO TAMBOR - RPM				
De lavagem (padrão) - rpm	33	31	28	28
De extração (padrão) - rpm	733	686	626	568
Fator G	200	200	200	165
Conexão de entrada de água - mm (pol.)	2 x 19(0,75)	4 x 19(0,75)	4 x 19(0,75)	4 x 19(0,75)
Diâmetro da drenagem - mm (pol.)	1 x 76(3)	1 x 76(3)	1 x 76(3)	1 x 76(3)
Potência do motor - kW (HP)	1.5(2)	2.2(3)	3.7(5)	3.7(5)
Nível de pressão sonora - dB (A)	<65	<65	<65	<65

DIMENSÕES

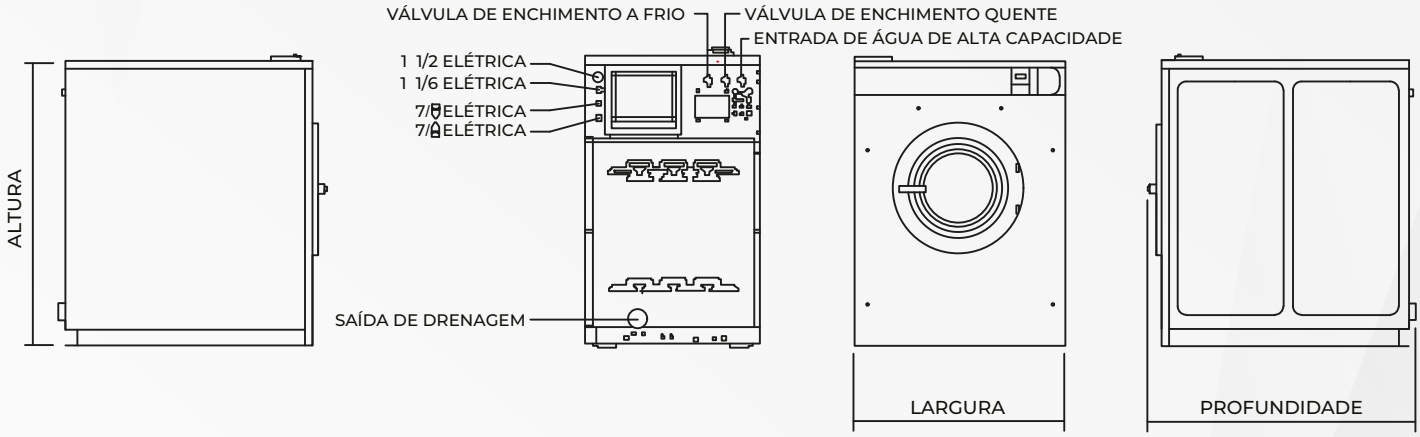

Modelo	Altura	Largura	Profundidade
SC040	1199	777	1074
SC060	1267	866	1135
SC080	1453	1054	1196
SC100	1453	1054	1298

Todas as medidas são em mm.