LAVADORA

SY350, SY450 E SY600

FORÇA E AUTONOMIA

CARACTERÍSTICAS

- Autônomo, alta rotação;
- Gabinete de aço inoxidável;
- Tambor de cuba de aço inoxidável;
- QED Select – Microprocessador totalmente programável;
- Fácil acesso a todas as partes;
- Válvulas de drenagem grandes (2 × Ø 76 mm);
- Grande abertura da porta (Ø 54 cm) para fácil carregamento;
- Motor controlado por frequência;
- Pás de levantamento perfuradas: mais ação mecânica e menor consumo de água;
- Programas de lavagem ecológica - reduz significativamente consumo de água e eletricidade;
- Funil de sabão;
- Injeção de sabão líquido;
- USB & RS485 plug (no painel traseiro).

OPÇÕES

- Bombas de sabão líquido;
- QED Assist – software de gerenciamento de lavanderia;
- Sinalização de fim de ciclo de luz e som;
- Entradas de água operadas a ar;
- Toque para tirar amostras de água;
- Dispenser com 5 compartimentos removíveis;
- Isolamento para redução de energia e ruído;
- Sistema de pesagem automática por células.

Design Robusto

Válvula de Drenagem Grande

Grande Abertura da Porta

Fácil Operação

Speed Queen

DELAV

ESPECIFICAÇÕES

Especificações	SY 350	SY 450	SY 600
CAPACIDADE INTERNA DO TAMBOR			
Capacidade - kg	35	45	60
Volume do cilindro - l	35	450	600
Diâmetro do cilindro - mm	914	914	1,035
VELOCIDADE DO TAMBOR - RPM			
De lavagem (padrão) - rpm	45	45	42
De extração (padrão) - rpm	839	839	788
Fator G	360	360	360
AQUECIMENTO			
Elétrico (padrão) - kW	24	36	54
Vapor - bar	3 -8	3 - 8	3 - 8
Conexão de entrada de água - mm (pol.)	3 x 1”	3 x 1”	3 X 1”
Diâmetro da drenagem - mm (pol.)	2 x 3”	2 x 3”	2 x 3”
Potência do motor - kW (HP)	4(5,36)	7,5(10,06)	7,5(10,06)
Nível de pressão sonora - dB (A)	< 65	< 65	< 65

DIMENSÕES

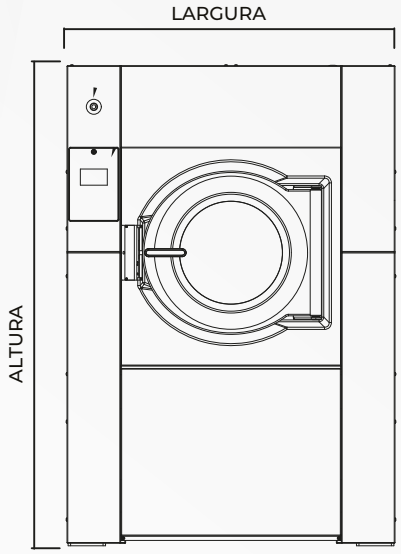

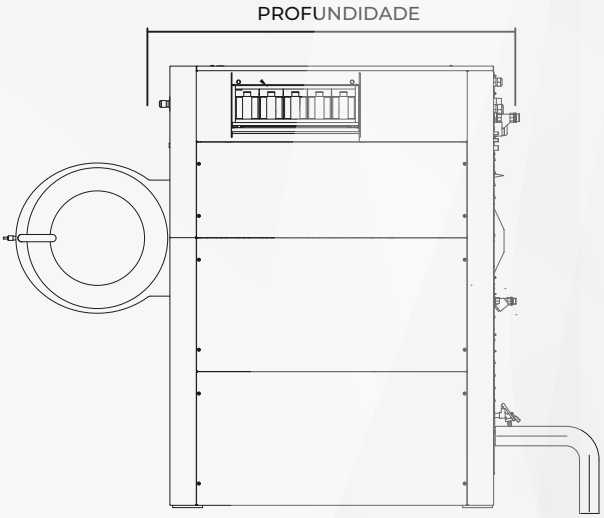

Modelo	Altura	Largura	Profundidade
SY 350	1925	1315	1270
SY 450	1925	1315	1502
SY 600	1925	1315	1502

Todas as medidas são em mm.

Speed Queen. DELAV